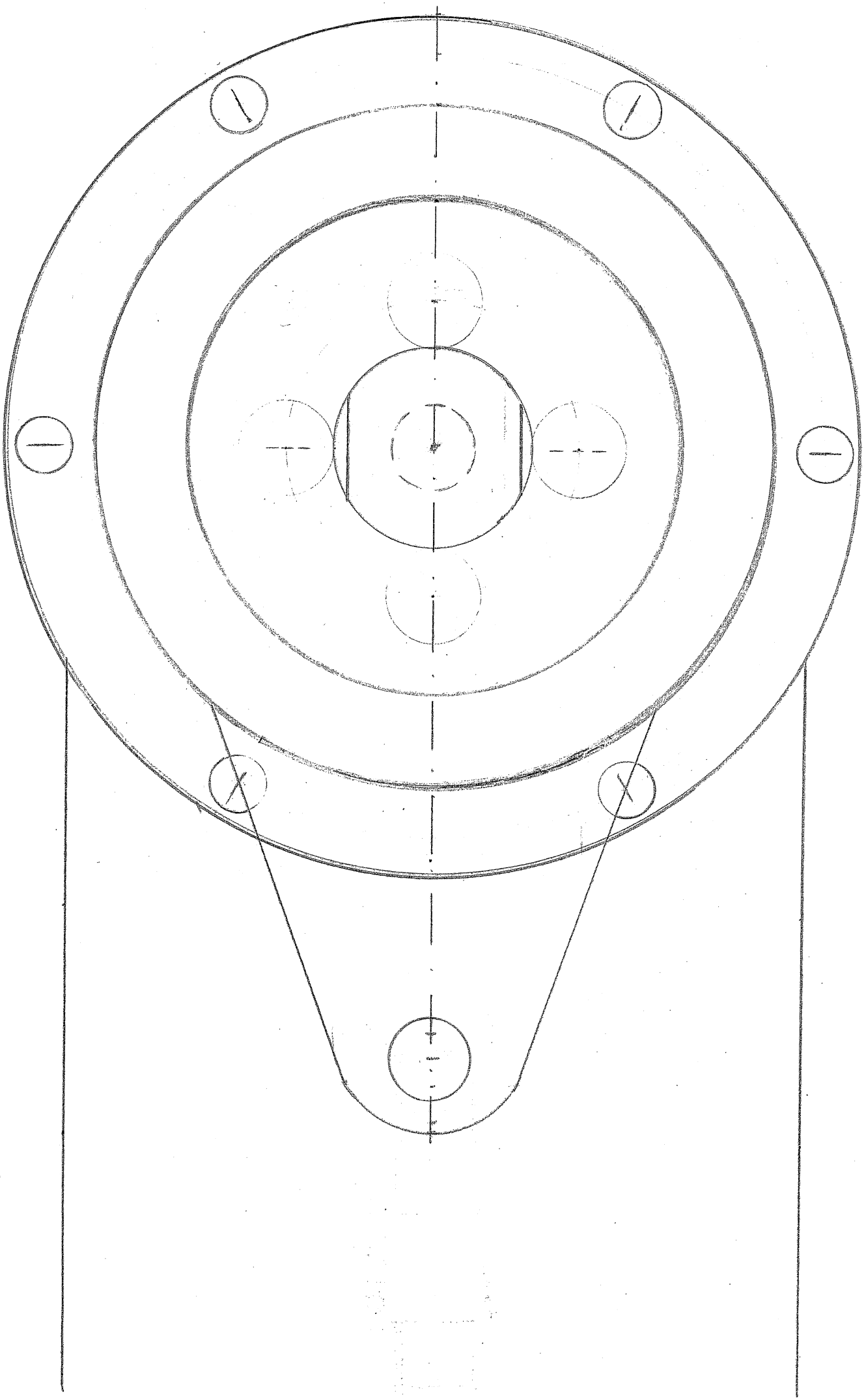

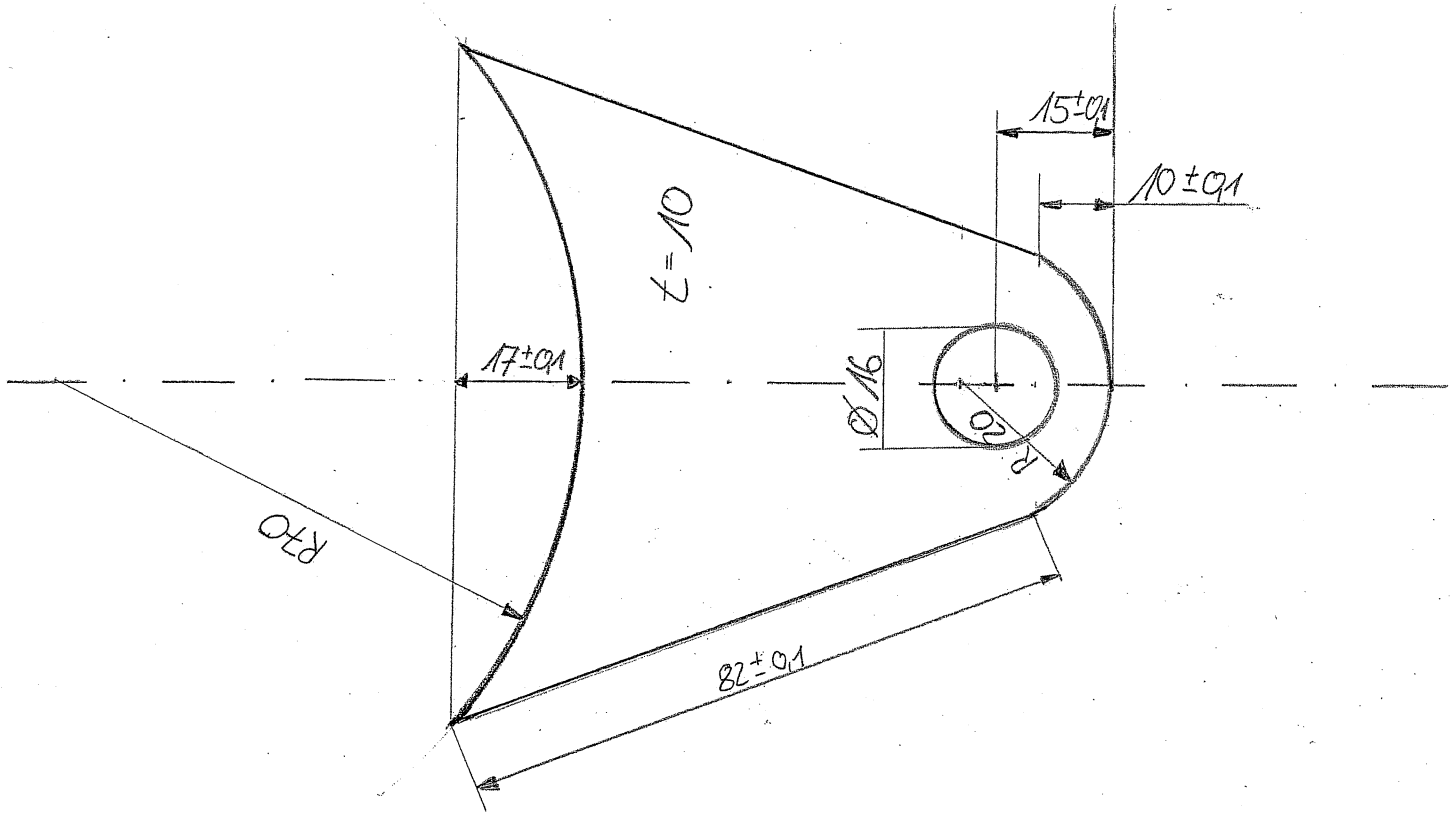

Sicherung für Kupplung aus Edelstahl

Maßstab 1:1 Materialstärke 10mm

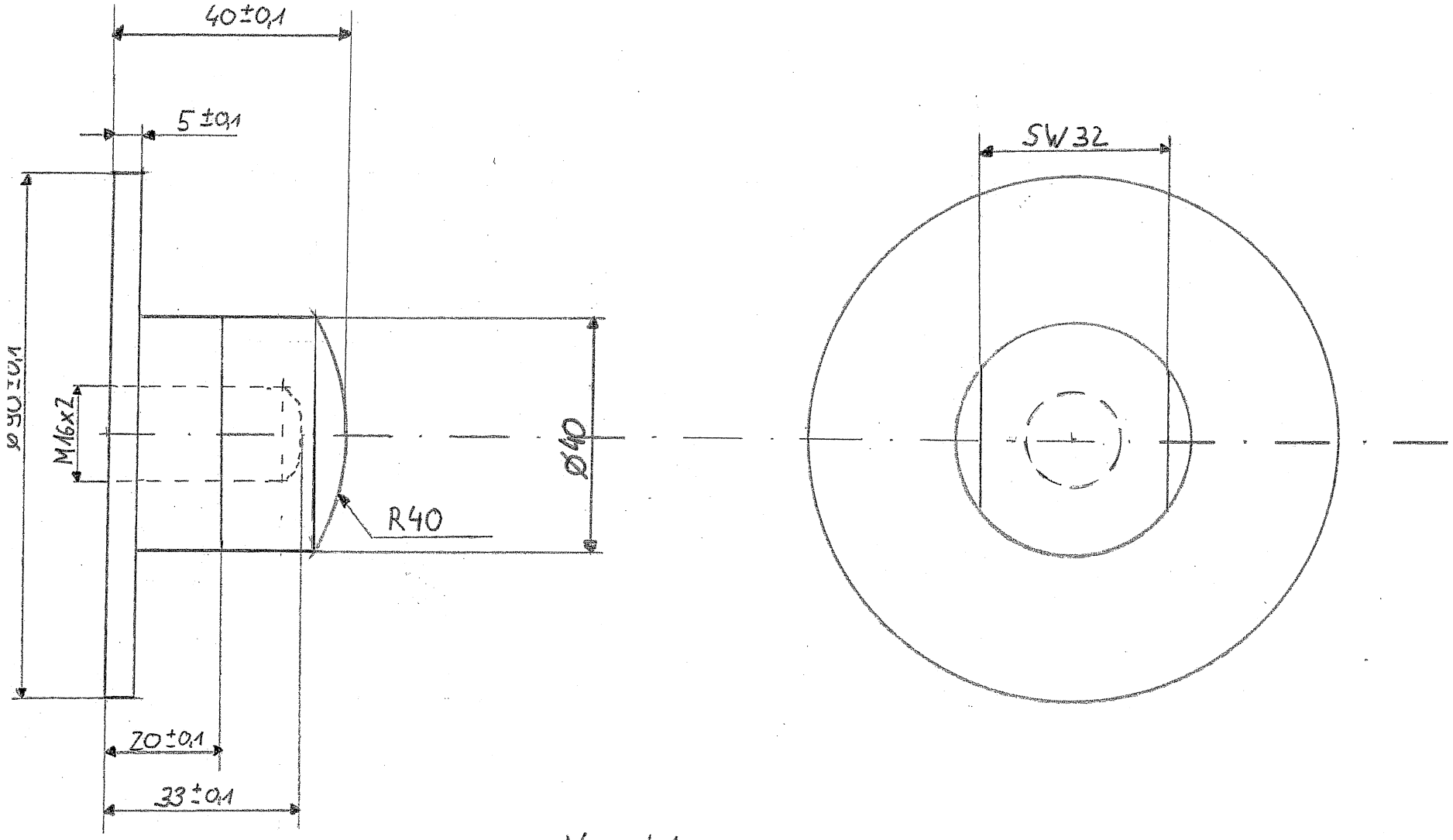

Verschlussmutter aus Edelstahl

Maßstab 1:1

Abdeckung Kupplung aus Edelstahl

Maßstab 1:1 Seitenansicht

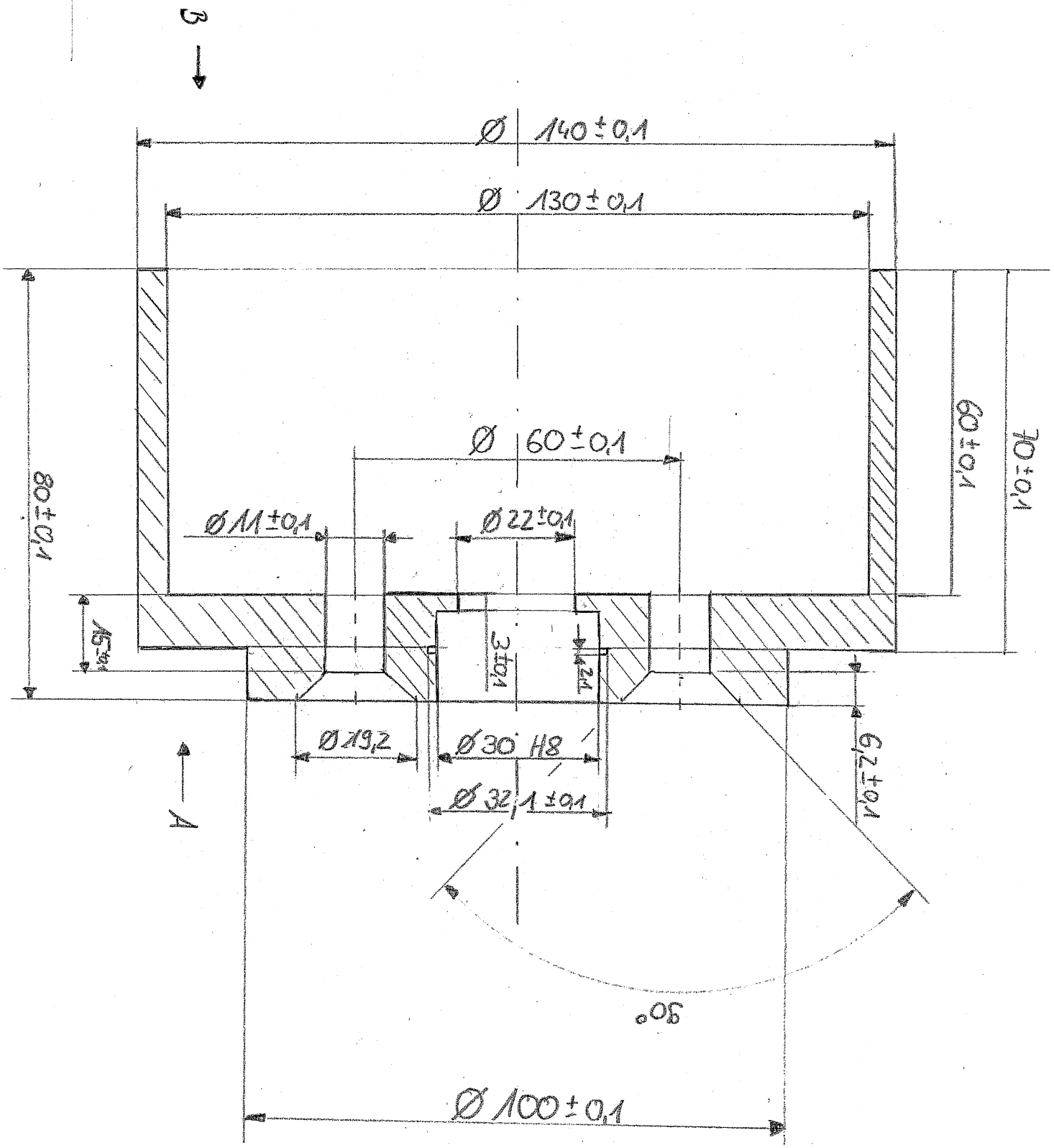

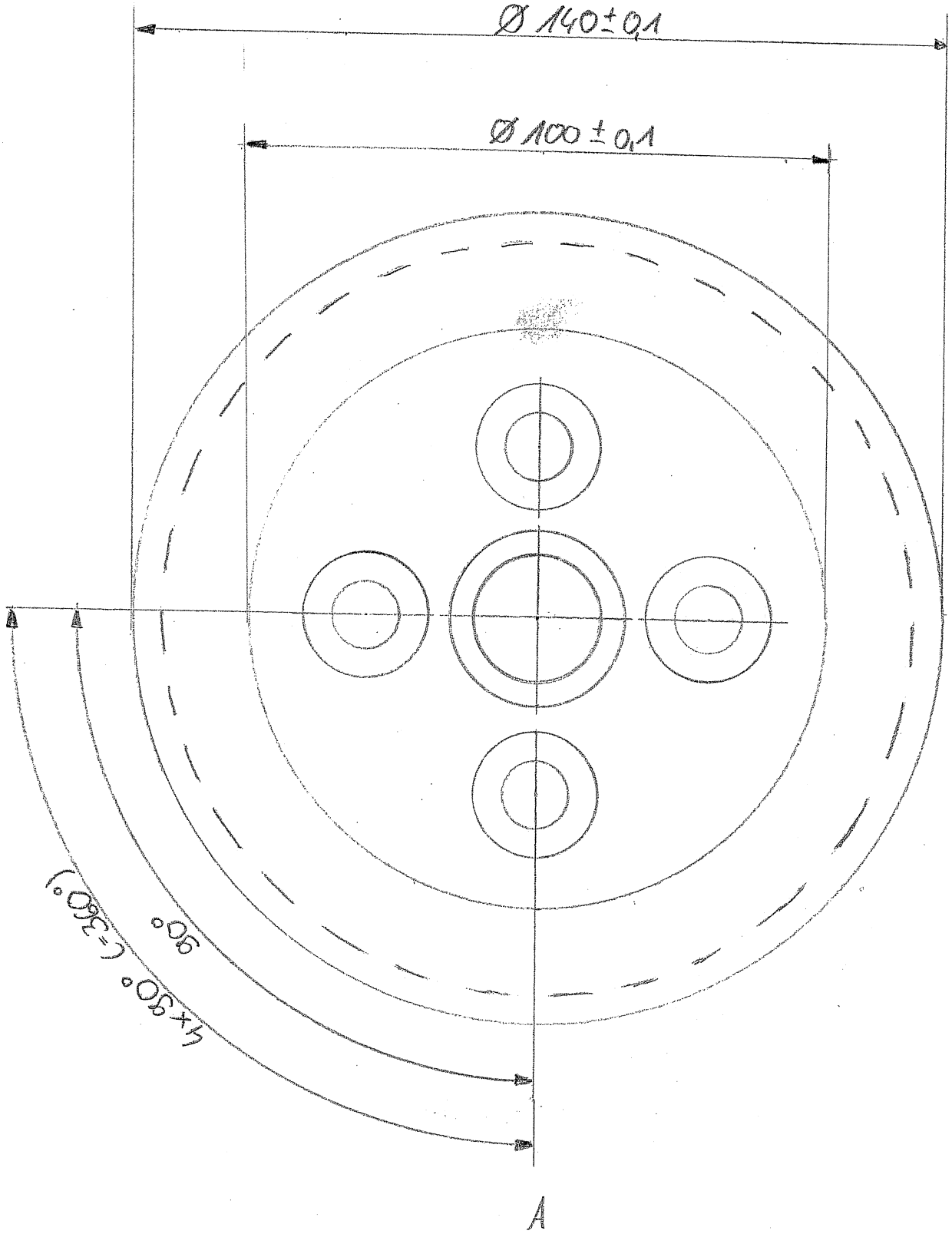

Abdeckung Kupplung aus Edelstahl

Maßstab 1:1 Draufsicht

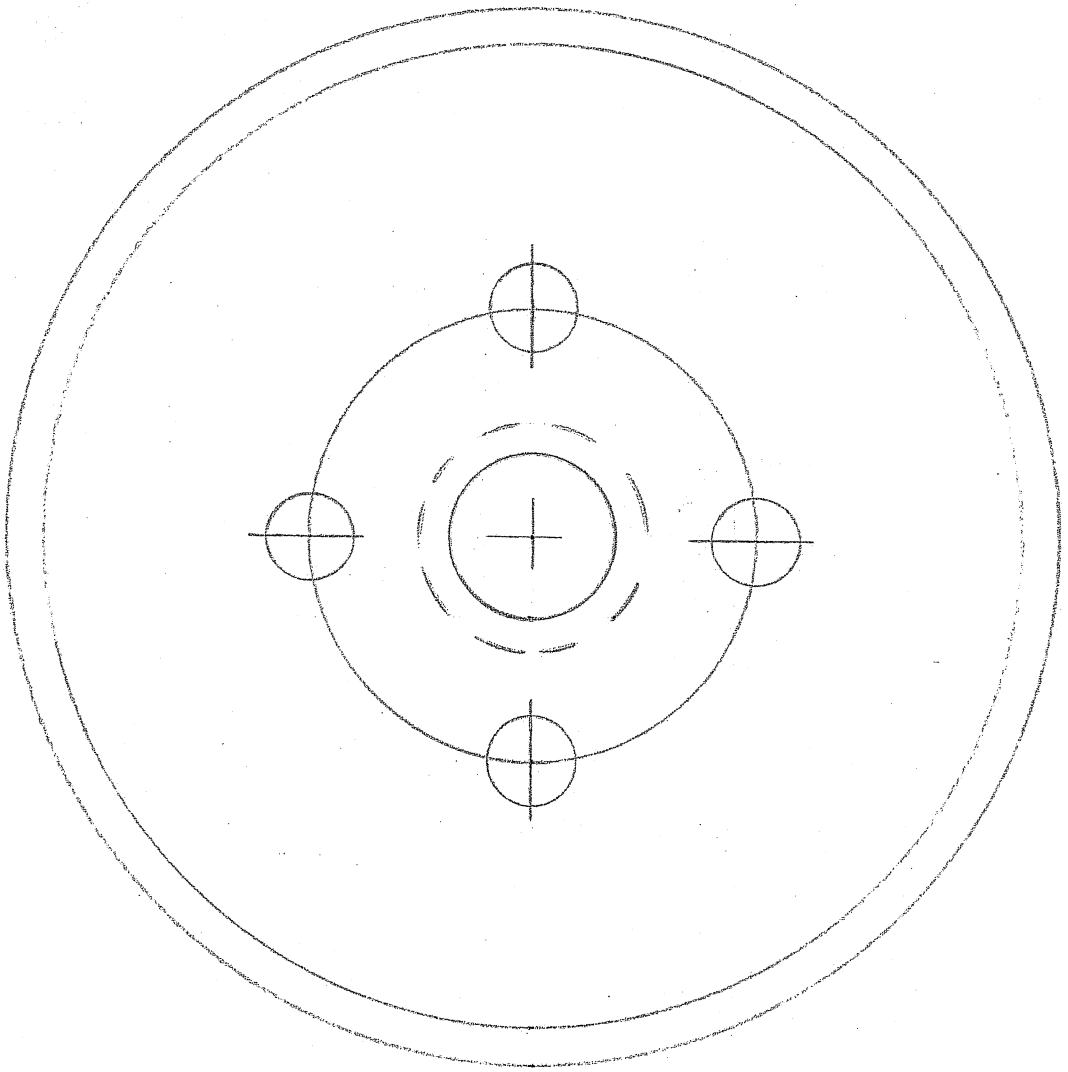

B

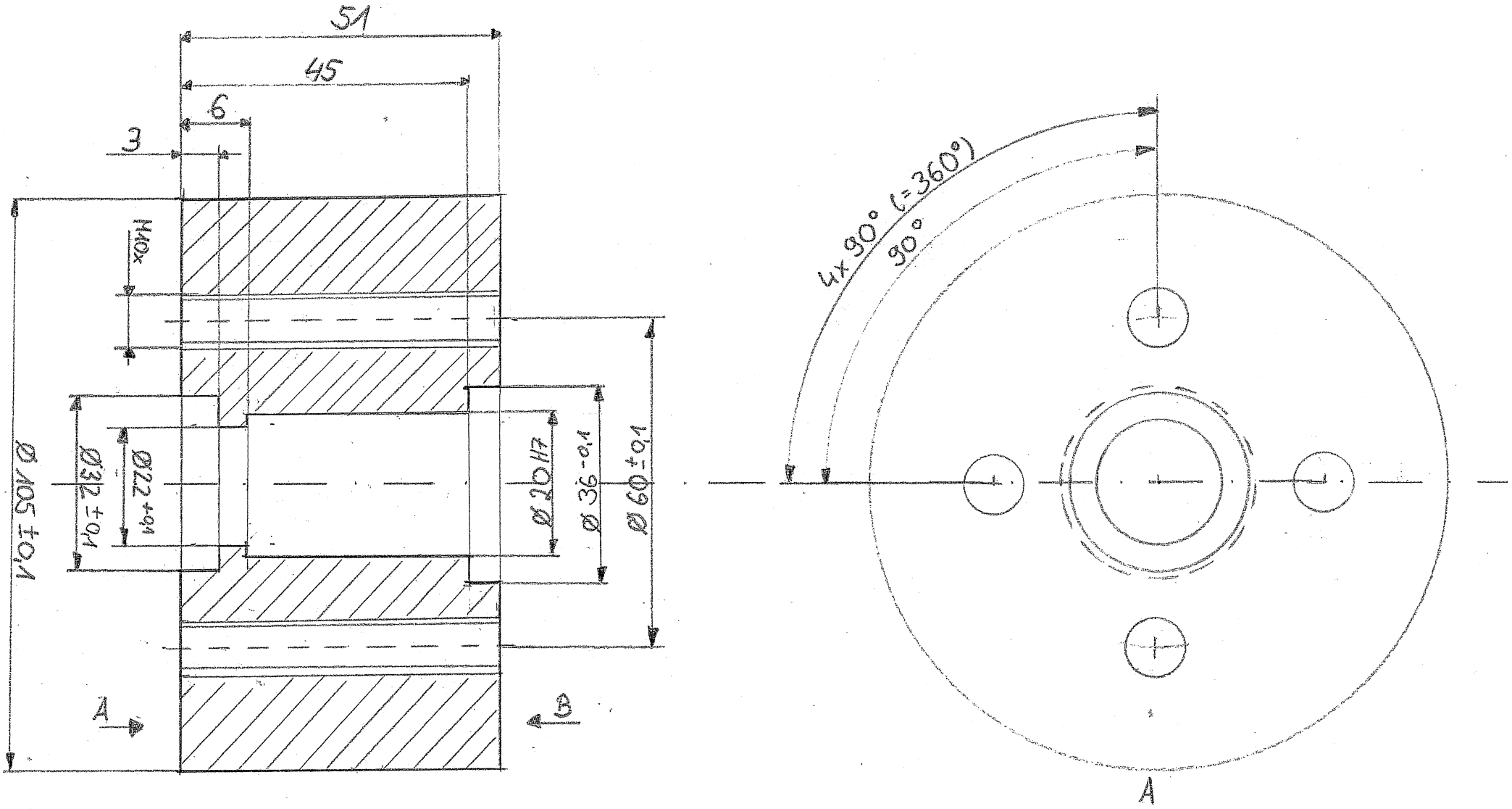

Schiebestück für Fixierung/Kupplung

Maßstab 1:1

Material Edelstahl

b.w.

3

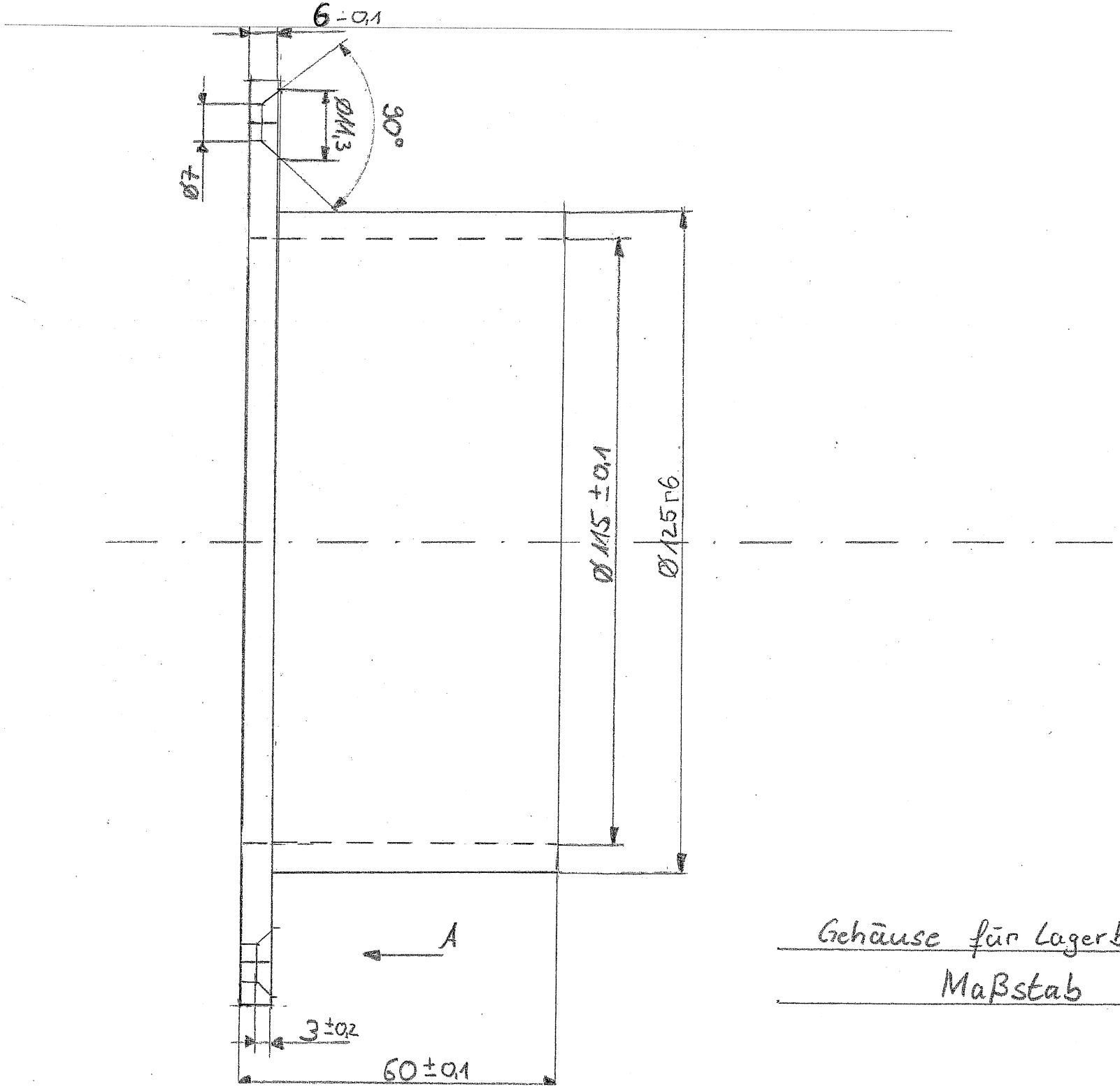

Gehäuse für Lagerbock aus Edelstahl

Maßstab 1:1 Seitenansicht

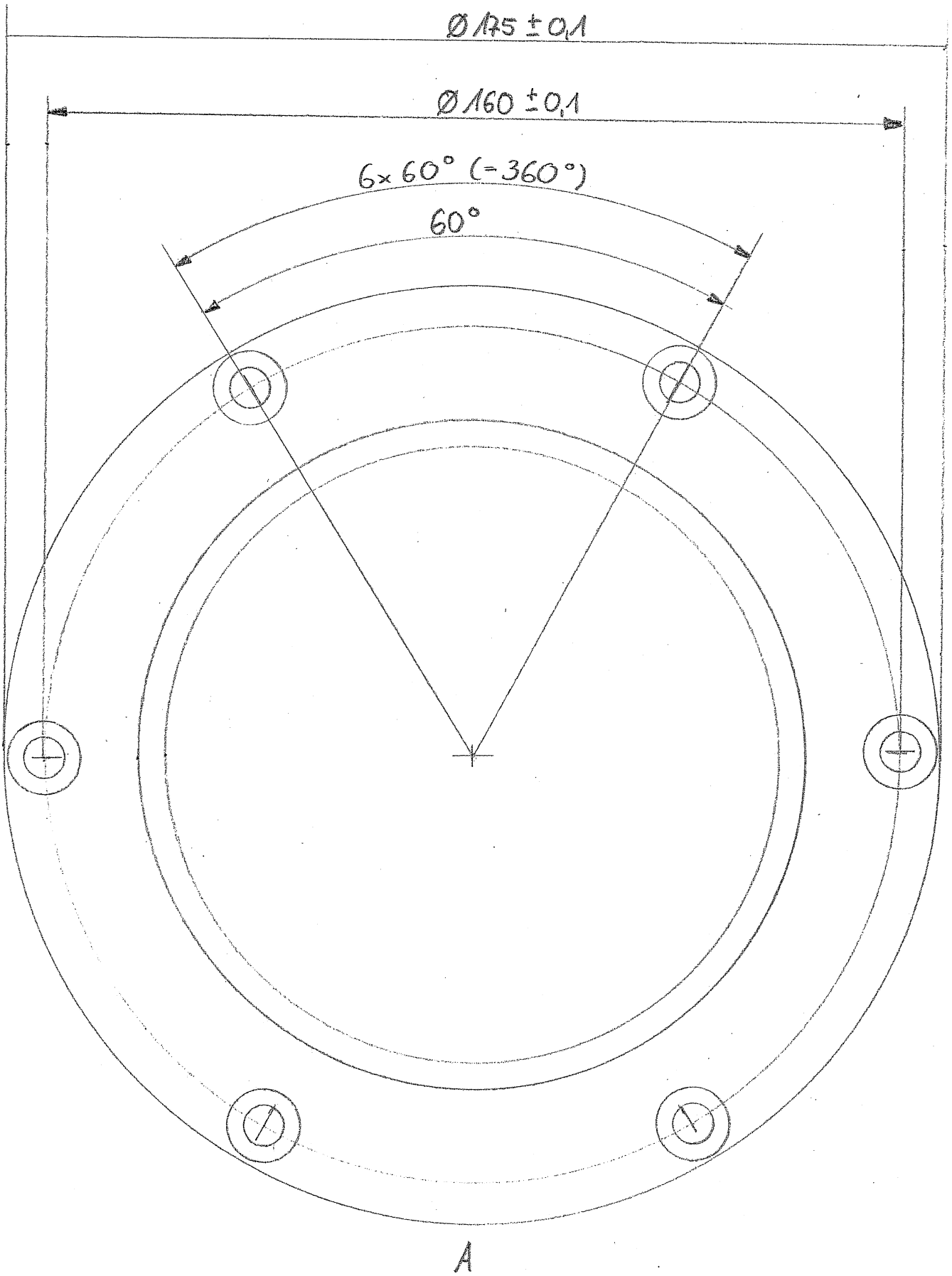

Gehäuse für Lagerbock aus Edelstahl

Maßstab 1:1 Draufsicht

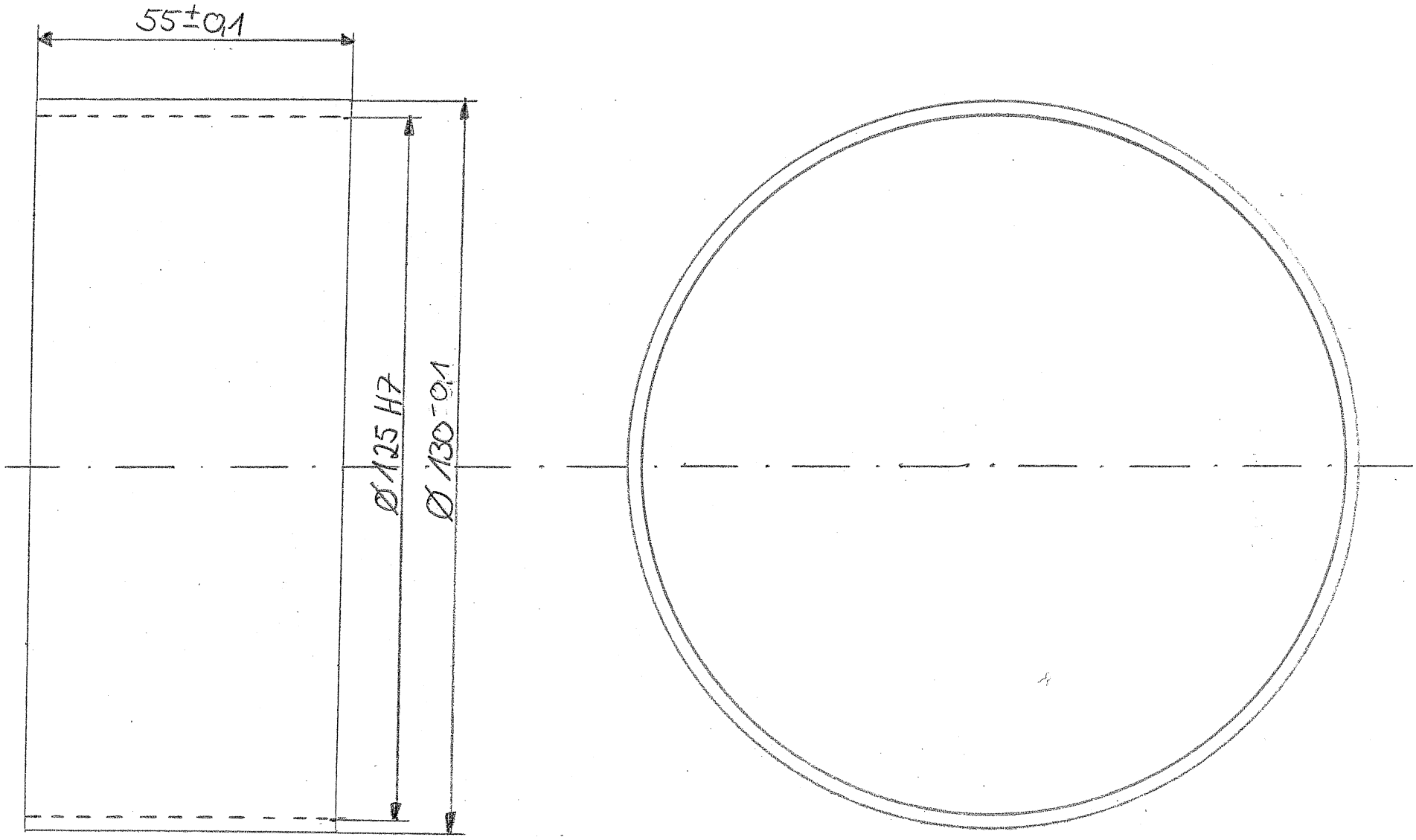

Gleitbuchs für Abdeckung aus Kunststoff

Maßstab 1:1

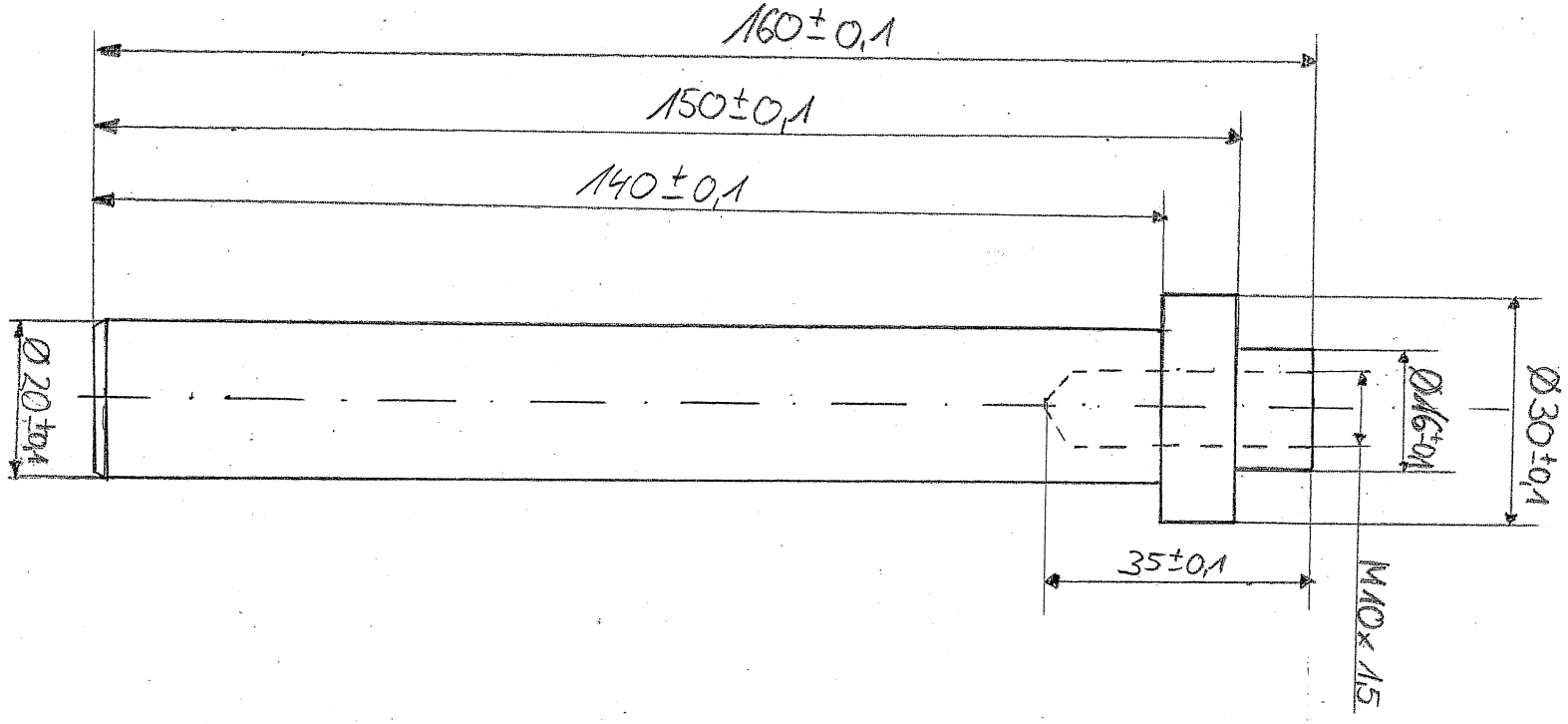

Bolzen für Verdrehsicherung aus Edelstahl

Maßstab 1:1

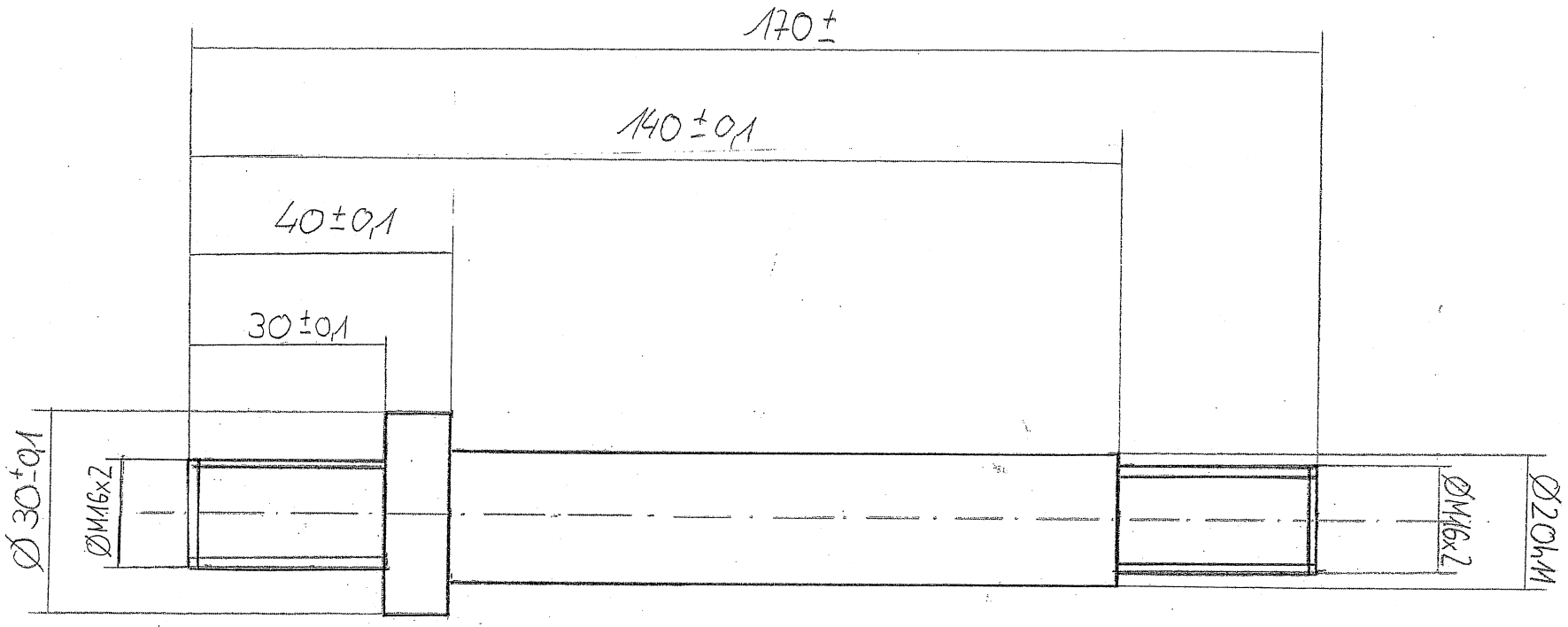

Welle für kupplung aus Edelstahl

Maßstab 1:1

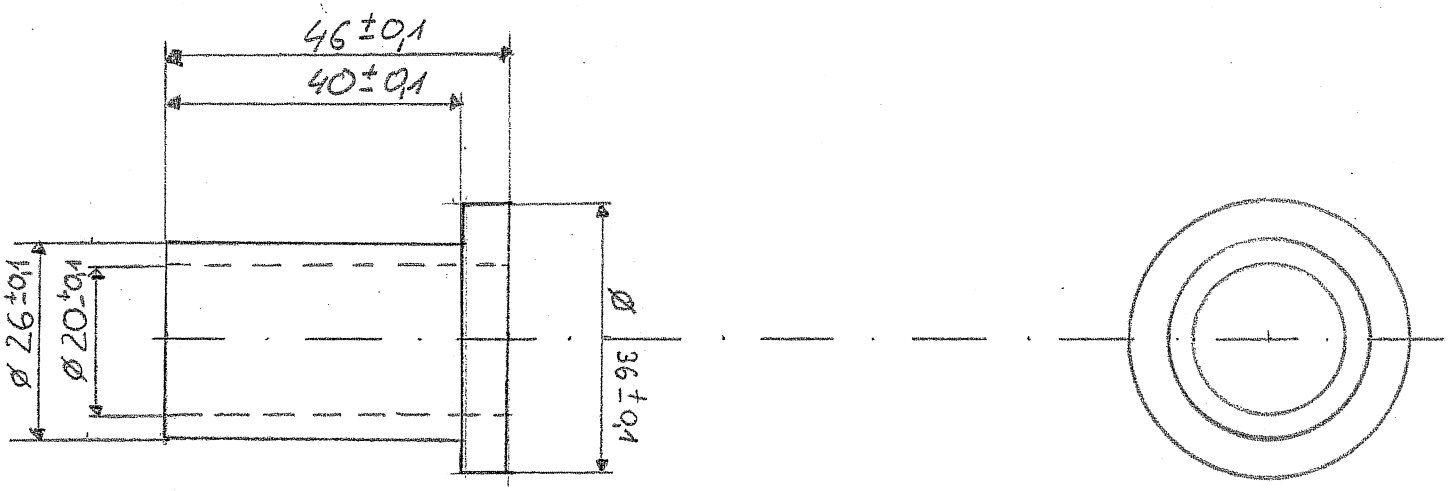

Gleitbuchse aus Kunststoff

Maßstab 1:1

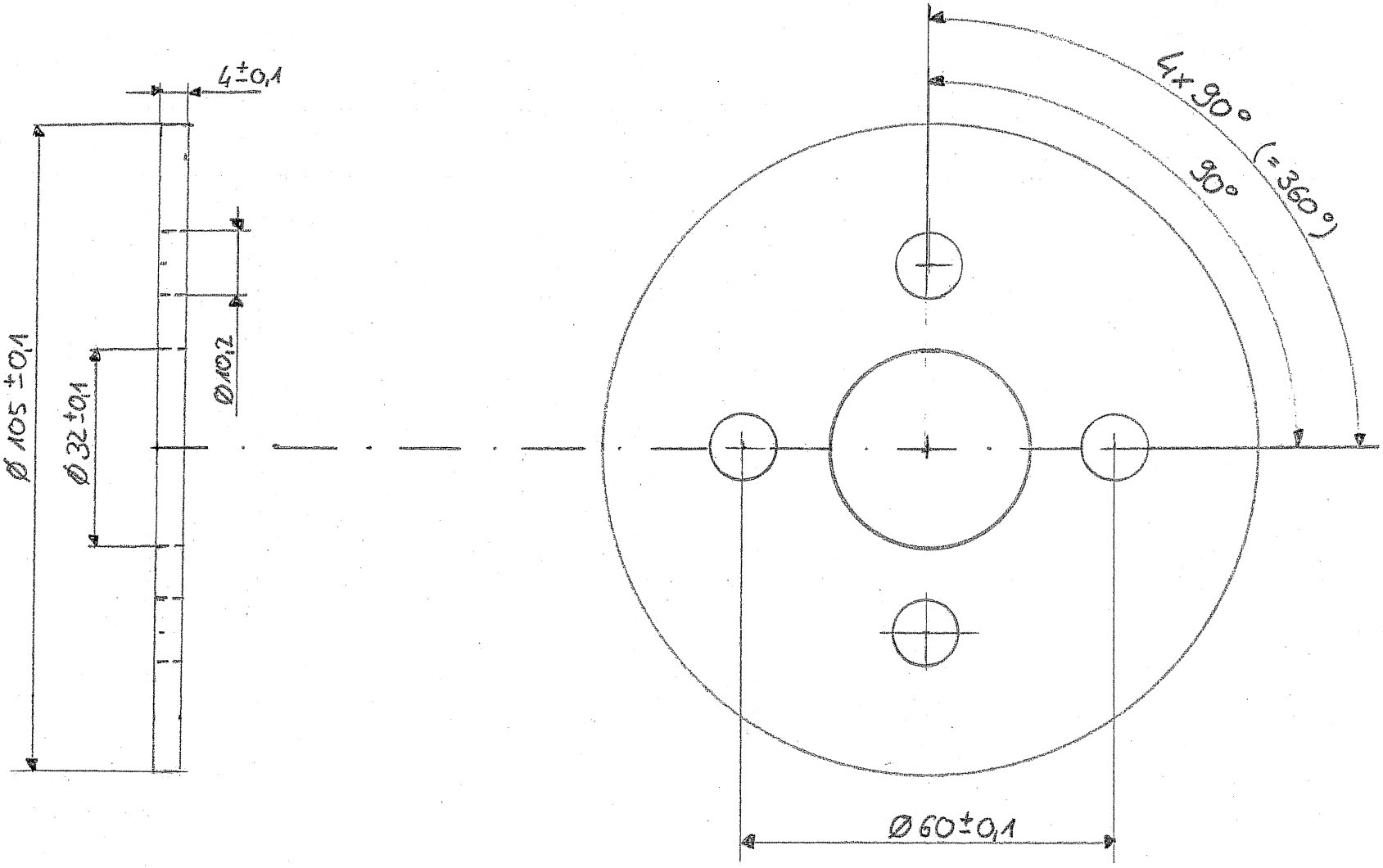

Beilagescheibe aus Edelstahl

Maßstab 1:1

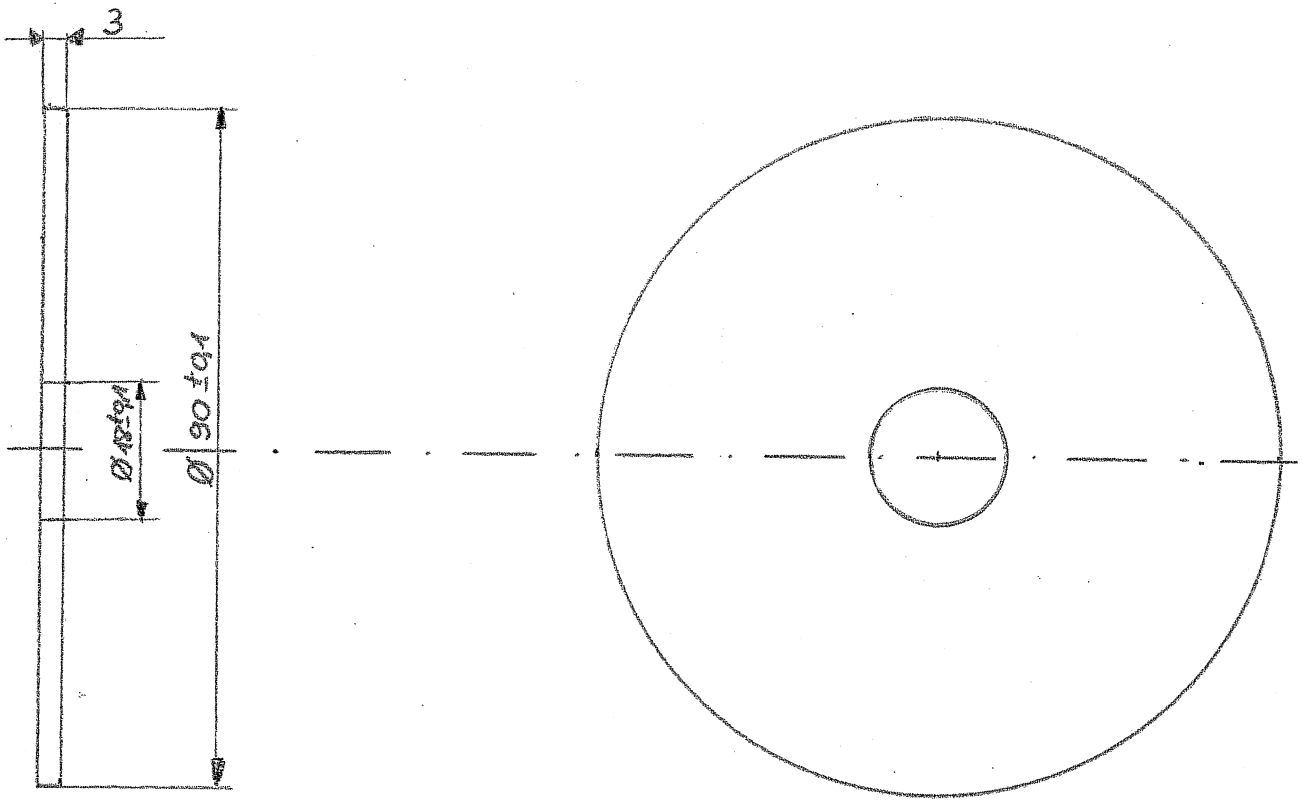

Gleitscheibe aus Kunststoff

Maßstab 1:1

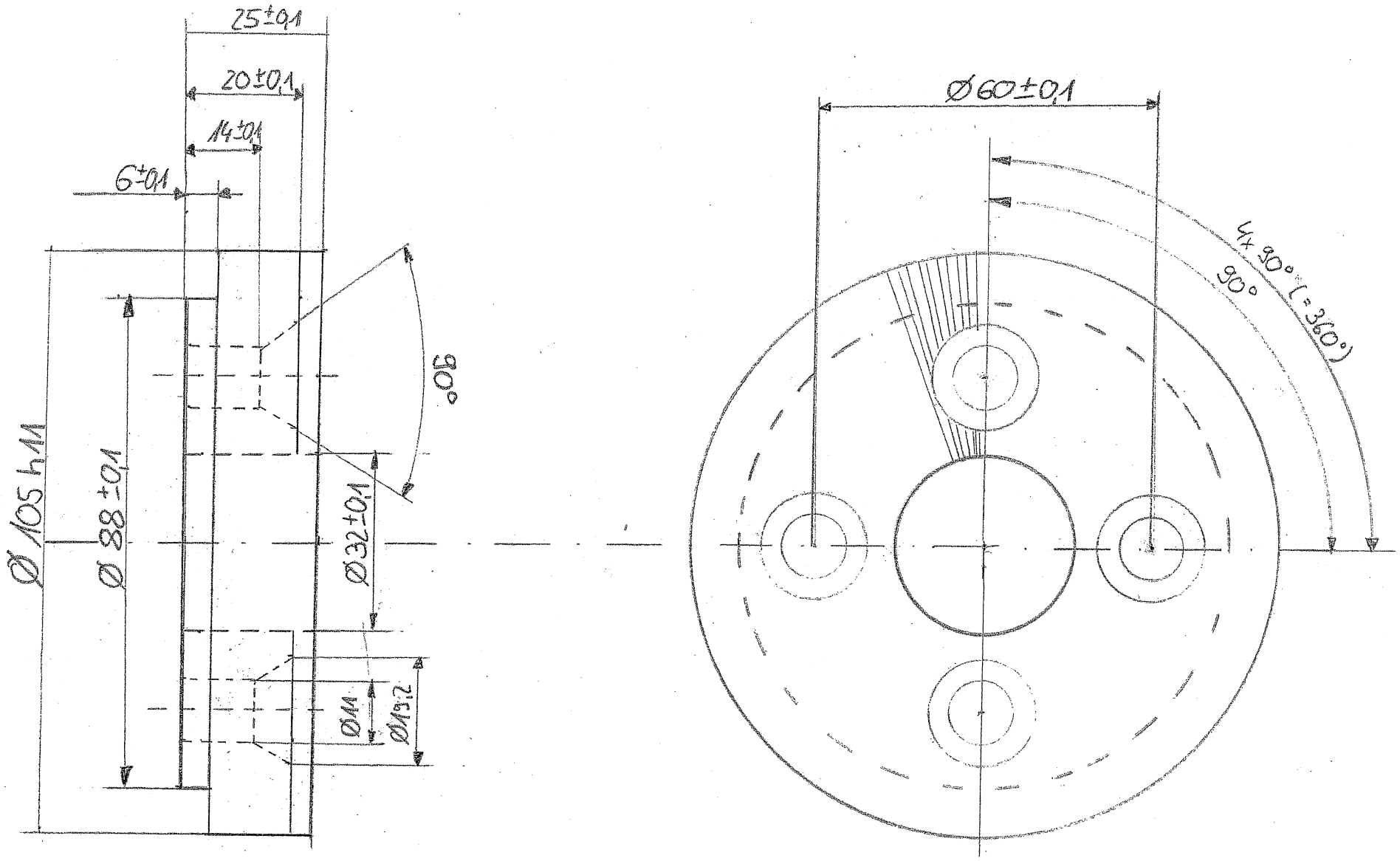

Hirth Kupplung Verzahnung aus Edelstahl

Maße 1:1 | Teilung (48 Zähne)

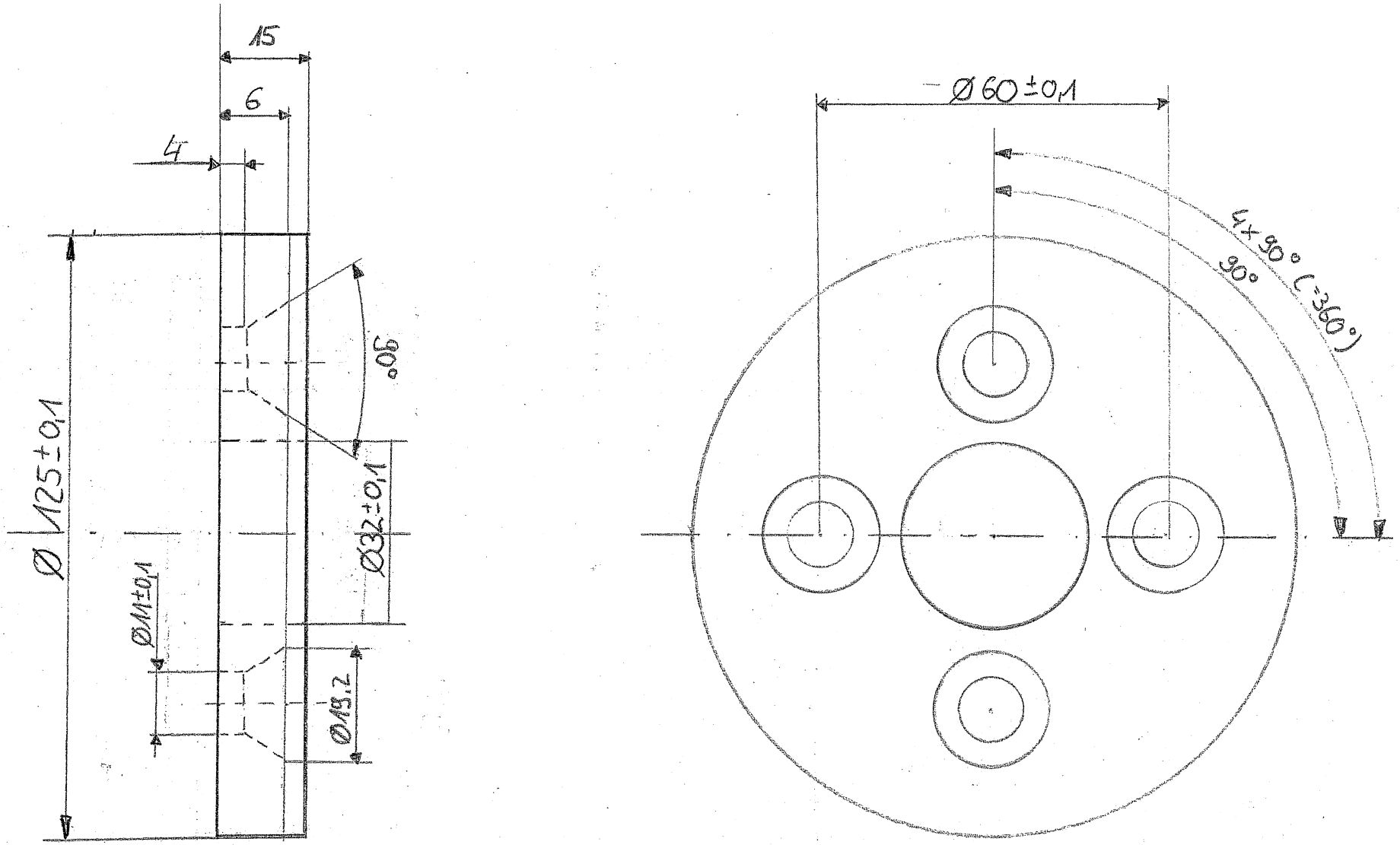

Hirth Kupplung Verzahnung aus Edelstahl

Maßstab 1:1 | Teilung (48 Zähne)